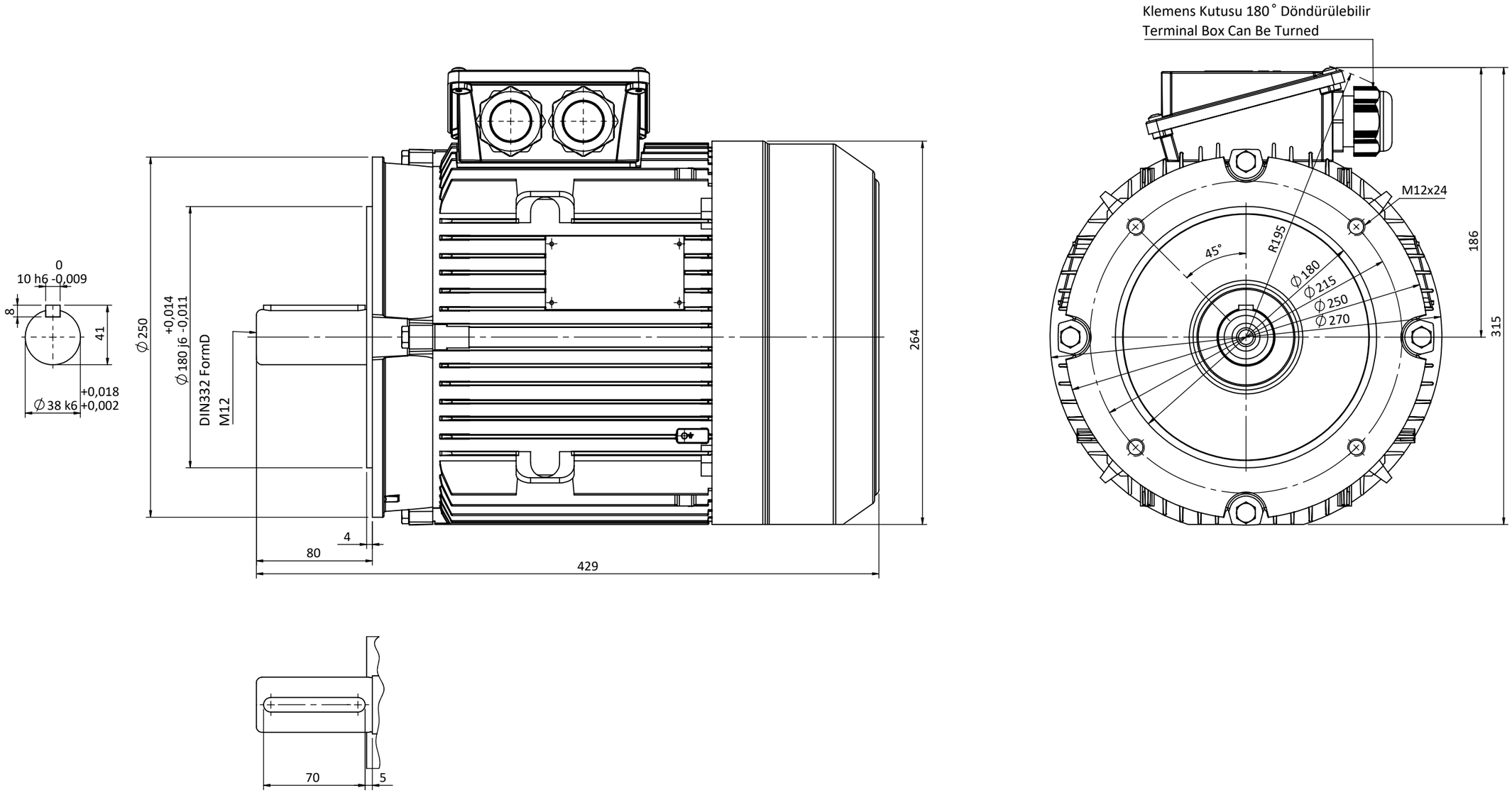


NOT:

| | TARİH / DATE | İSİM / NAME | İMZA / SIGN. | MALZEME / MATERIAL |
|---|---|---|---|---|
| ÇİZEN / DRAWN | 27.10.2017 | Nur YAYDEMİR | | ---------- |
| KONT. / CHECK | 27.10.2017 | Mustafa ATAK | | |
| ONAY / APPR. | 27.10.2017 | Şerif ÖZTÜRK | | |

| PARÇA ADI / PART NAME | ADET QUANTITY | SERTLİK HARDNESS | KÜTLE MASS Kg | ÖLÇEK SCALE | RESİM NO DRAWING NO |
|---|---|---|---|---|---|
| 132S B14* | | | --- | 1:3 A3 | 132S-B14*-T |

OMEGA MOTOR

OMEGA Motor Sanayi A.Ş.'nin izni olmadan üçüncü şahıslara verilemez. OMEGA imzalı ve mühürlü olmayan resimler geçersizdir. Bütün hakları saklı ve gizlidir.

SERİ NO: Ω132S,B14