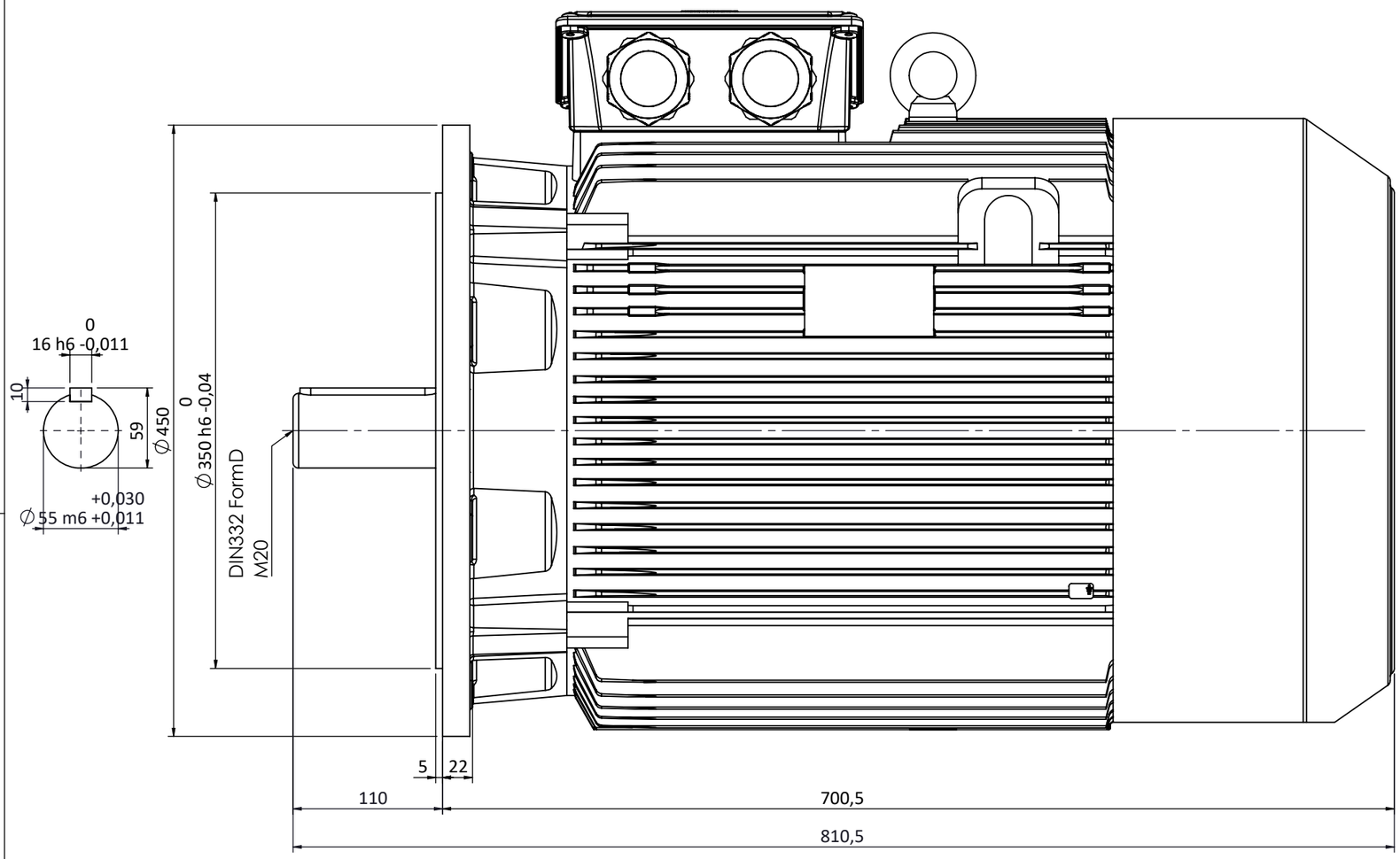

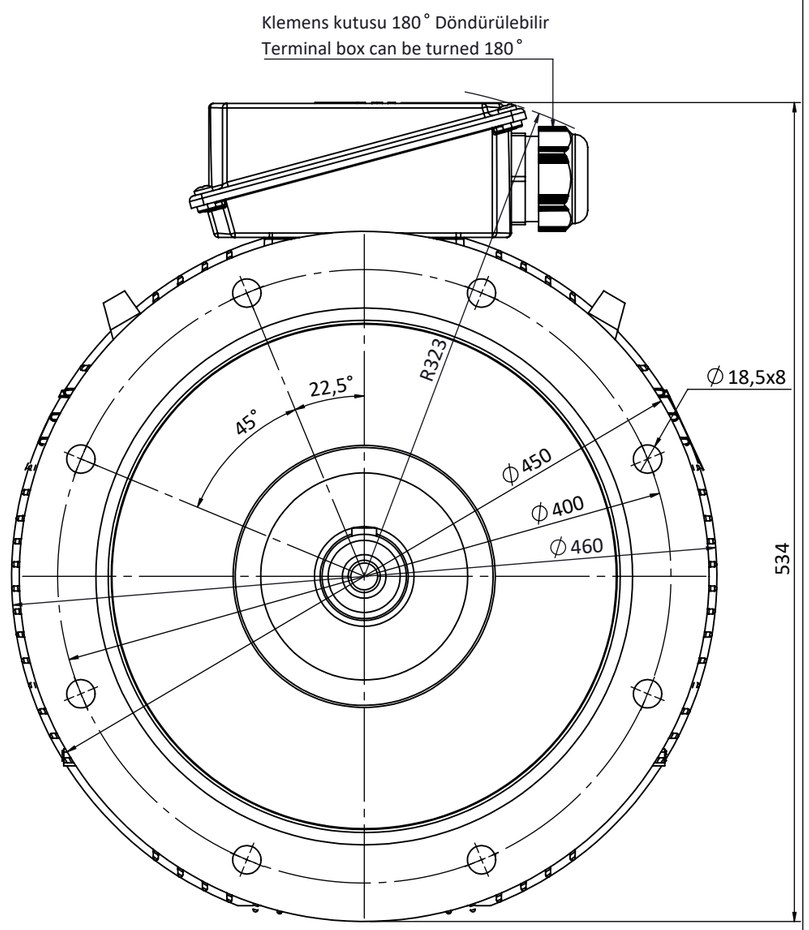

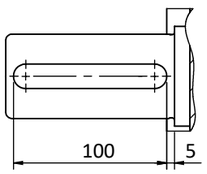

NOT:

	TARİH / DATE	İSİM / NAME	İMZA / SIGN.	MALZEME / MATERIAL
ÇİZEN / DRAWN	15.09.2017	Nur YAYDEMİR		---------
KONT. / CHECK	15.09.2017	Mustafa ATAK		
ONAY / APPR.	15.09.2017	Şerif ÖZTÜRK		

OMEGA MOTOR

PARÇA ADI / PART NAME	ADET QUANTITY	SERTLİK HARDNESS	KÜTLE MASS Kg	ÖLÇEK SCALE	RESİM NO DRAWING NO
225MS B5 (2 Kutup/Pole)				1:4	G-225MS 2 B5
				A3	

OMEGA Motor Sanayi A.Ş.'nin izni olmadan üçüncü şahıslara verilemez. OMEGA imzalı ve mühürlü olmayan resimler geçersizdir. Bütün hakları saklı ve gizlidir.

SERİ NO: Ω225MS 2 B5